Life made limitless.
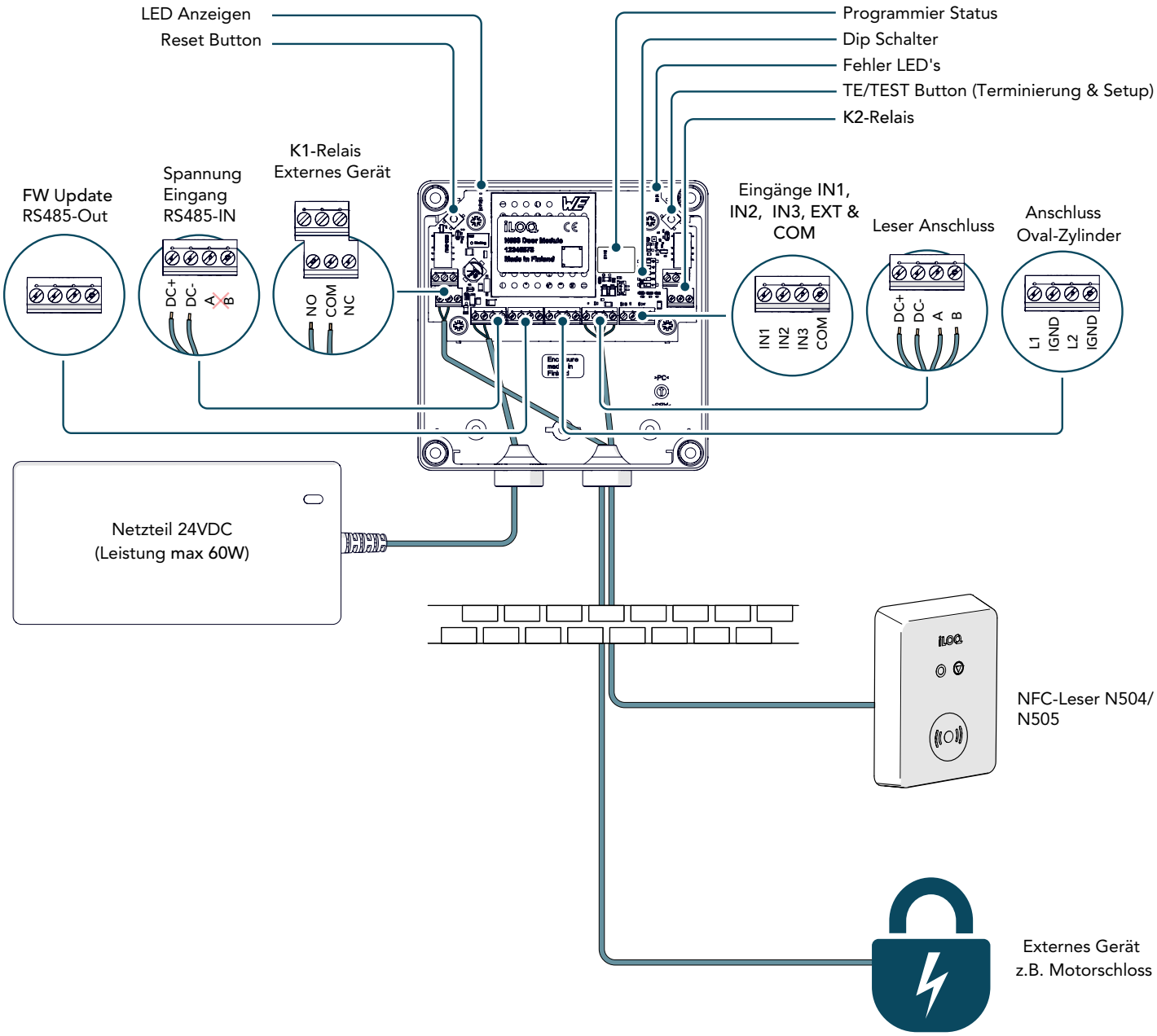
Verkabelungsschema - iLOQ N503 Offline Türmodul